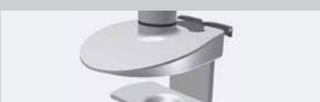

Montage:
zum Klemmen von hinten
an der Tischplatte (Tischplattenstärke bis ca. 40 mm)

Montage:
durch eine 60 mm
Bohrung in der Tischplatte

Bildschirmarm:

Gas-Schwenkarm

Material
Alu-Druckguss

Farbe
silber, ähnlich RAL 9006

Schwenkbereich
360 Grad, maximale Ausladung: ca. 529 mm, maximale Höhe ca. 380 mm

Kabelmanagement
im Arm integriert, kompatibel mit 100/75 mm VESA Befestigungsplatte

Tragfähigkeit
3,5 - 8,5 kg

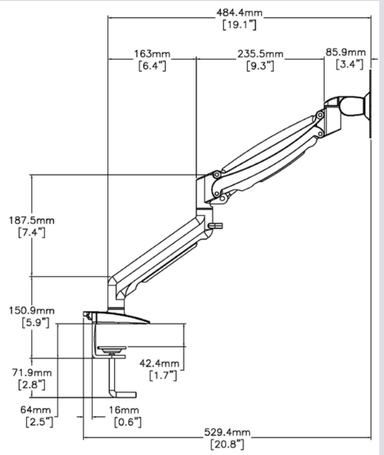

Zubehör

Sichtblende gelocht

Thekenaufsatz

So einfach werden
Extrawünsche erfüllt.

Passend zu allen
Schreibtisch-Serien.

Der erste Büromöbelhersteller,
der ausschließlich Büromöbel mit
diesem Umweltstandart liefert!

FSC
www.fsc.org
FSC® C110576

Das Zeichen für verantwortungsvolle Waldwirtschaft

Hammerbacher
Office Furniture

Sofort ab Lager lieferbar!

Hammerbacher GmbH
Office Furniture
Daimlerstraße 4 + 6
D-92318 Neumarkt

Tel: + 49 (0) 91 81 / 25 92-0
Fax: + 49 (0) 91 81 / 25 92-28
www.HammerbacherGmbH.de
info@HammerbacherGmbH.de

01-2013 ℹ Technische Änderungen vorbehalten. Druckfehler vorbehalten.

Sichtblende chrom

Elektrifizierung H + Q-Serie

Kabelwanne geschlossen

Kabelwanne aufgeklappt

Kabelkanal HK12

Kabelwanne zum (horizontalen) Unterbau an Schreibtische ab 120 cm Breite. Zur Beschickung kann die Kabelwanne abgeklappt werden.
Ca. 900 x 220 x 70 mm (B x T x H)

Kabelwanne KW

Metall silber 9 x 9 cm
zum horizontalen Unterbau in verschiedenen Breiten

Sichtblenden

Zur Montage an den Schreibtischen (Bohrungen vorhanden) aus Metall, gelocht
Abstand zu Unterkante Tischplatte ca. 50 mm, Blende 350 mm hoch.

einbrennlackiert, silberfarben

chrom

Sichtblenden SI18
Für 180 cm Freiform- und 200 cm Nierentisch,
1750 x 350 mm (B x H)

Sichtblenden SI16
Für 160 cm breite Schreibtische und Winkelschreibtische, 135 Grad,
1550 x 350 mm (B x H)

Sichtblenden SI12
Für 120 cm breite Schreibtische und Trapezeckplatte 120 cm,
1150 x 350 mm (B x H)

Sichtblenden SI08
Für 80 cm breite Schreibtische,
750 x 350 mm (B x H)

Sichtblenden SI90
Für 90 Grad Eckwinkel,
1082 x 350 mm (B x H)

Sichtblende silber

für Schreibtischserien A, B, E, F, L, N, O, T, U, X verwendbar

Thekenaufsatz WB

Aus melaminharzbeschichteten Spanplatten nach DIN 68765, E1.

Platte 25 mm mit gerundeter Kante

Zerlegt

Lichte Höhe ca. 325 mm, Tiefe ca. 290 mm. Zum Aufschrauben auf Tischplatte.

Thekenaufsatz WB16
1600 x 320 x 350mm (B x T x H)

Thekenaufsatz WB12
1200 x 320 x 350mm (B x T x H)

Thekenaufsatz WB08
800 x 320 x 350mm (B x T x H)

Thekenaufsatz WB90
Zur Verkettung von Thekanaufsätzen,
90 Grad x 320 x 350 mm (B x T x H)

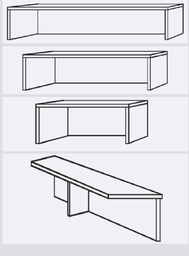

Dekore

für alle Schreibtischserien verwendbar

CPU-Halterungen

CPUH nur für C-Fuß

XCPU Montage unter Arbeitsplatte

CPUH/4
Ablagebrett 500 x 210 x 19 mm aus melaminharzbeschichteter Spanplatte nach DIN 68765, E1.

210 x 500 x 475 mm (B x T x H)

XCPU/S:
210 x 420 x 470 mm (B x T x H)

Metall Silber pulverbeschichtet, RAL 9006
Inclusive Gurt zum Fixieren des Computers

zerlegt

Kabelspiralen

Kabelspirale
vertikal montiert
CKVE Silber

Kabelspirale
vertikal
CKXE

Vertikal:	CKVE	CKXE
Länge ca.	815 mm	Länge ca. 780 mm
Farben:	silber	Farben: silber

Horizontal:	CKHO
Länge ca.	1150 mm
Farben:	silber

Wird einfach an beliebiger Stelle (auch gebogen) unter den Schreibtisch geschraubt.

für alle Schreibtischserien verwendbar